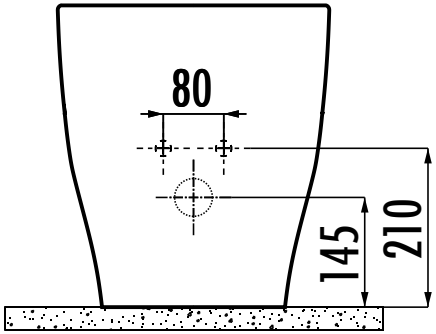

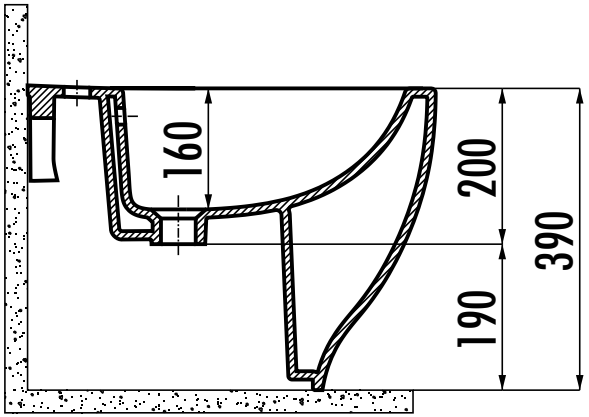

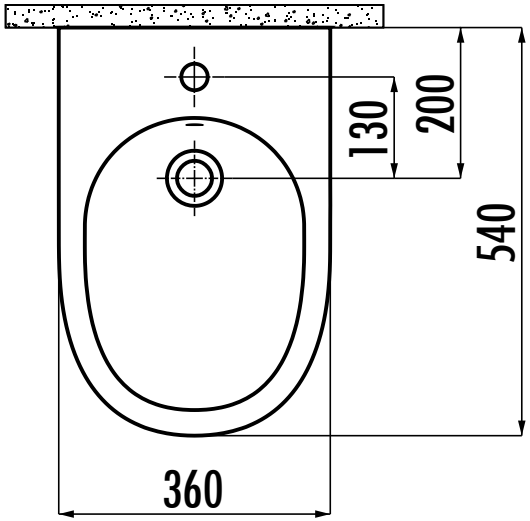

MA500

creavit