MF-211M

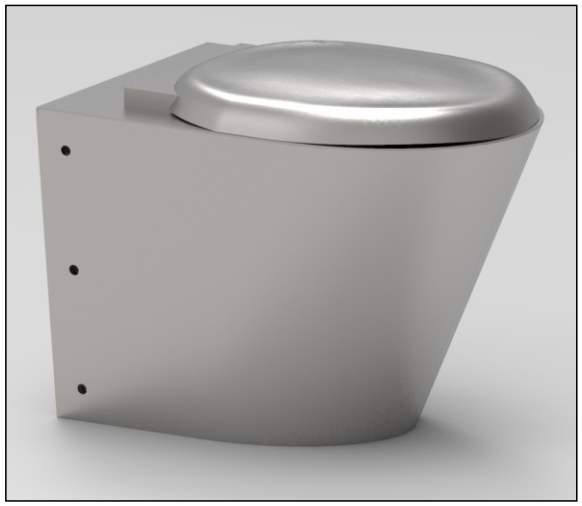

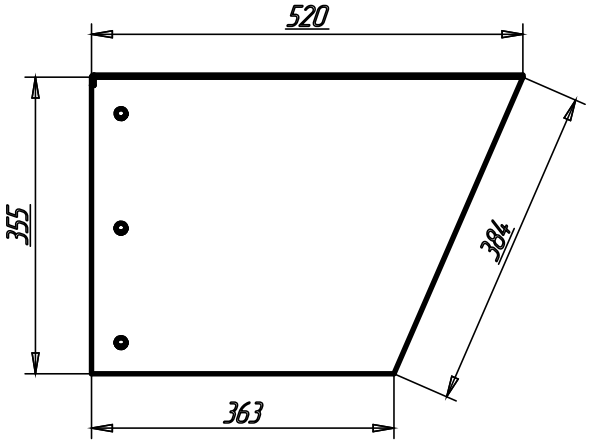

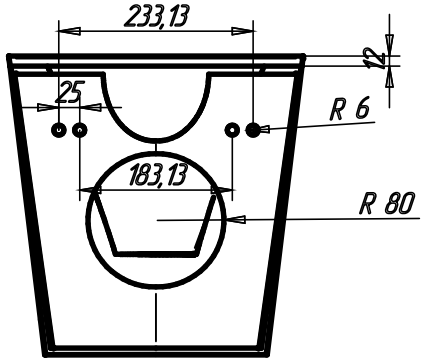

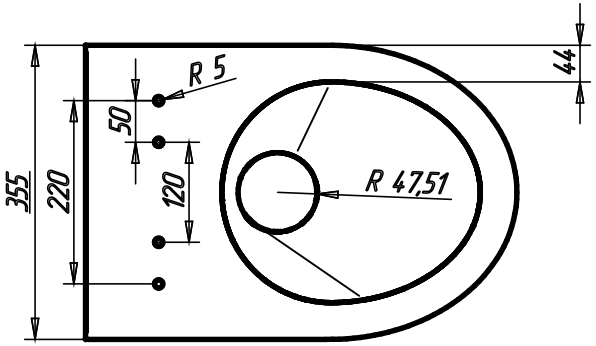

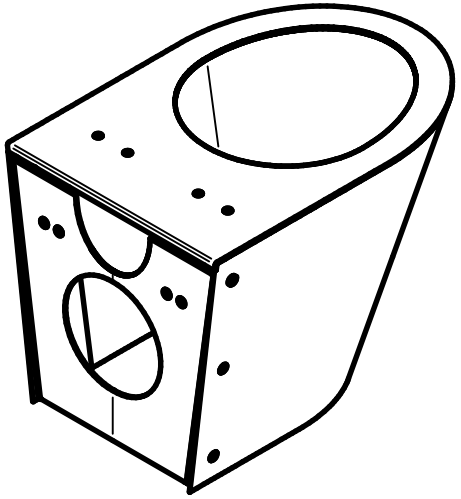

Технические данные	
Ш х Д х В	355*520*355мм
Установка	подвесной
Толщина	1-2.5мм
Вес	14.044кг
Марка стали	AISI 304

MOEFF
НЕРЖАВЕЮЩИЕ РЕШЕНИЯ

ГОСТ ISO 9001-2011