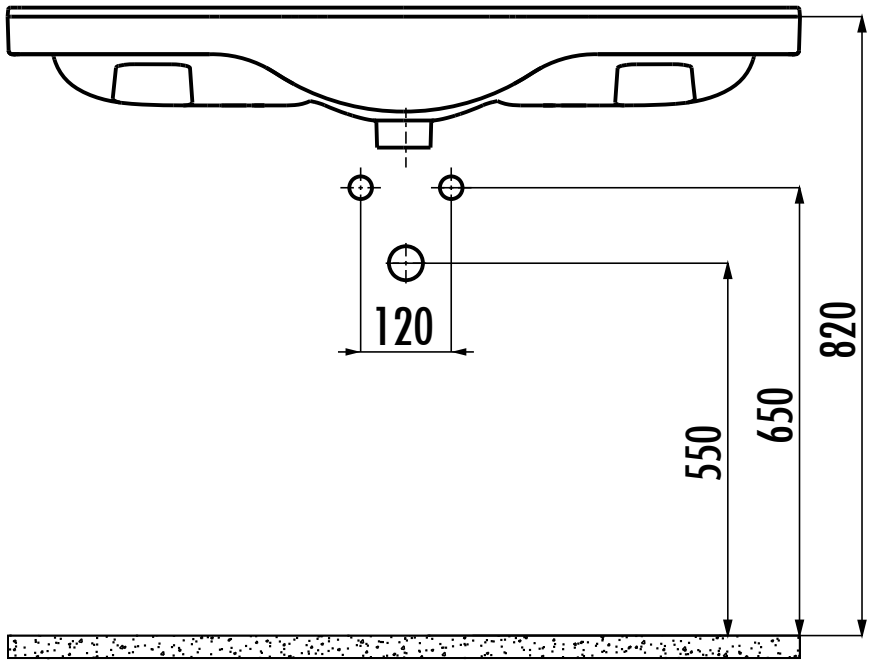


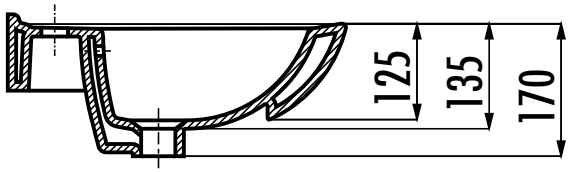


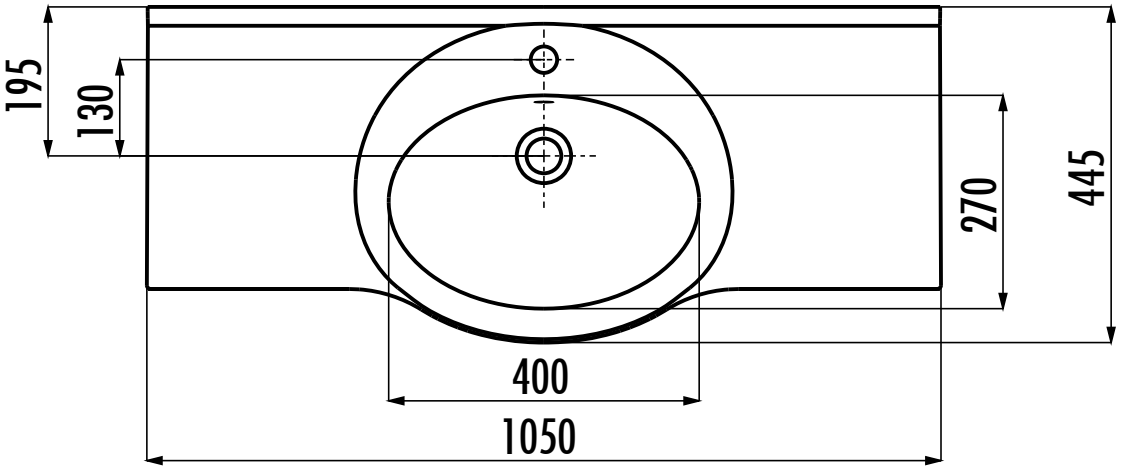


ET205

creavit