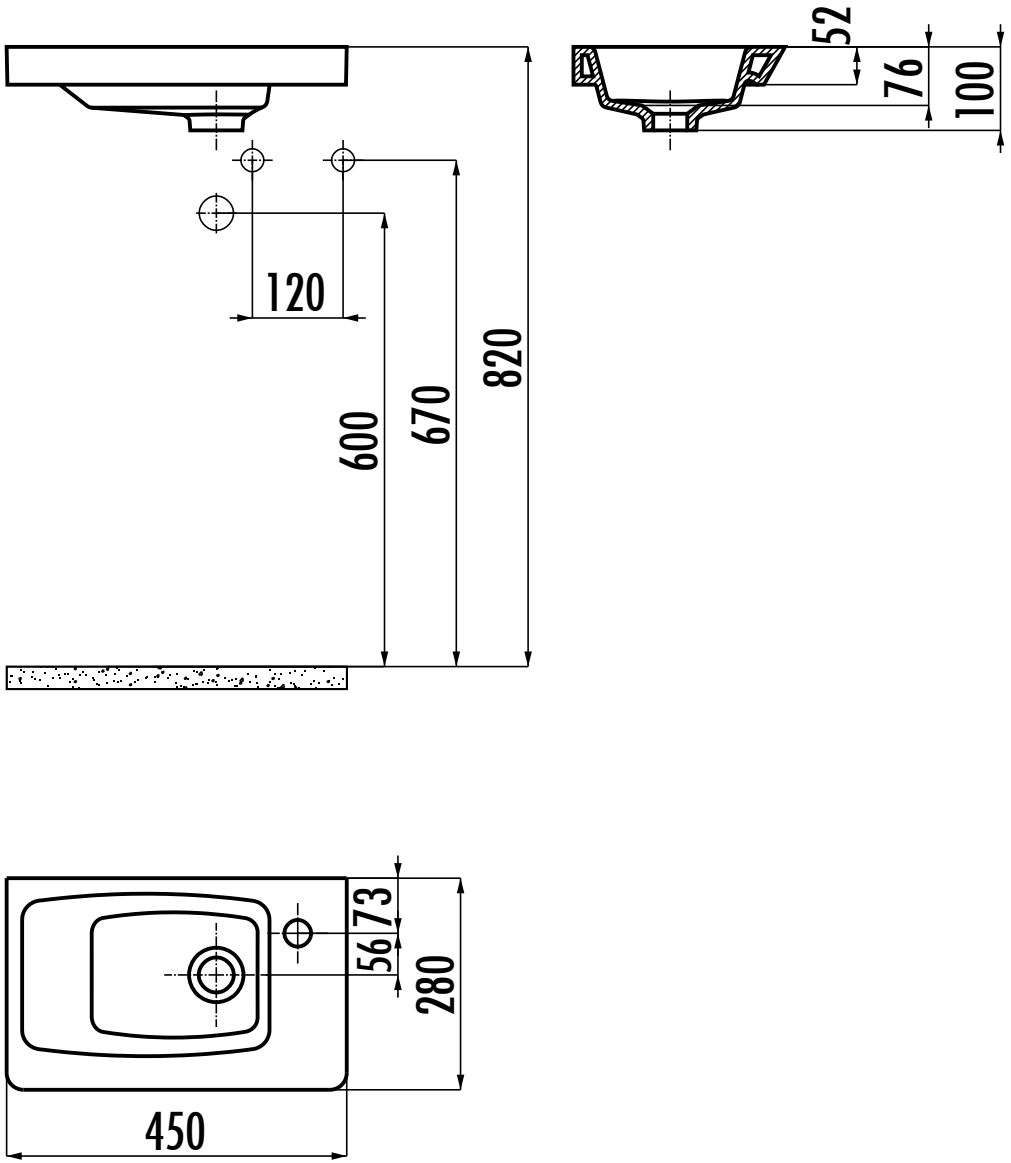

MY045

creavit